FROHE WEIHANCHTEN

wünscht das FACHWERK5-TEAM

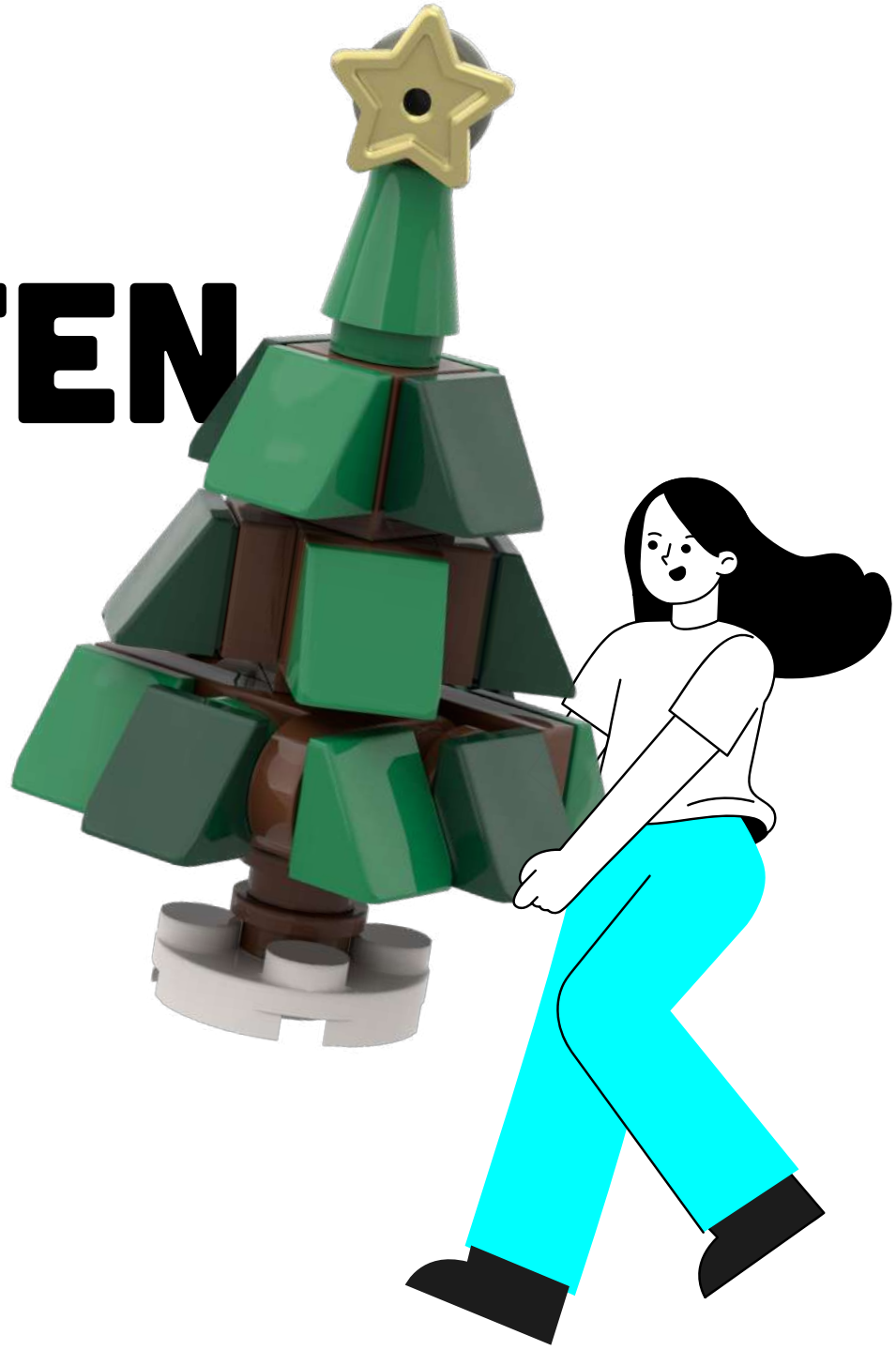

UND JETZT: FRÖHLICHES BAUEN!

1



2x 1x

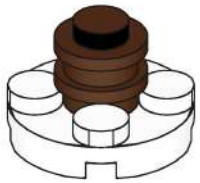

2



1x

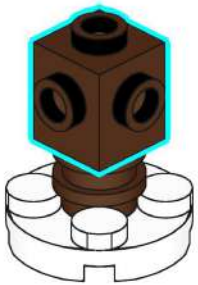

3



2x 2x

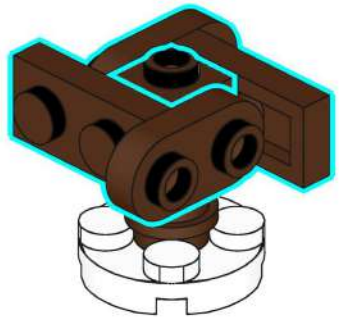

4



2x 2x 4x

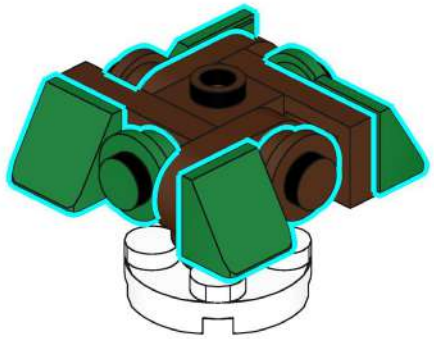

5



4x

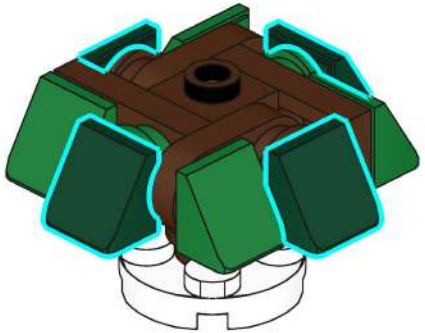

6



1x

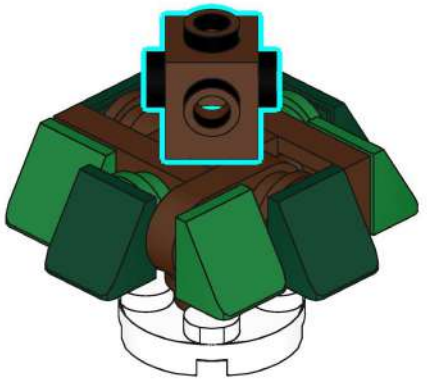

7



4x

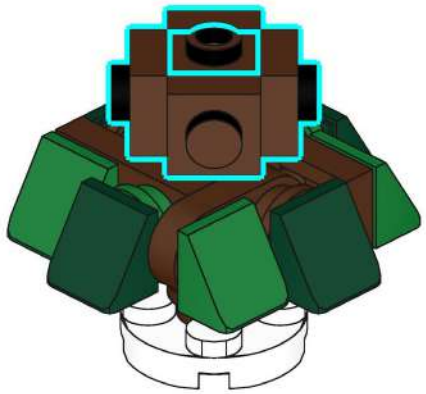

8

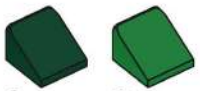

2x 2x

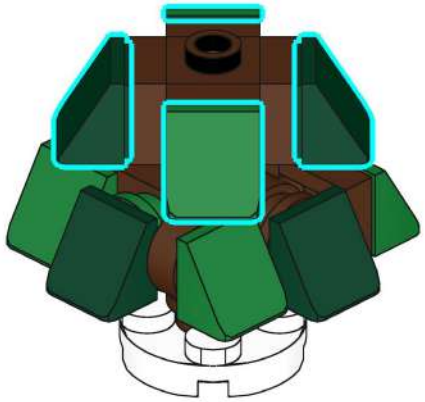

9



1x



10

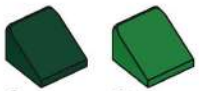

2x 2x

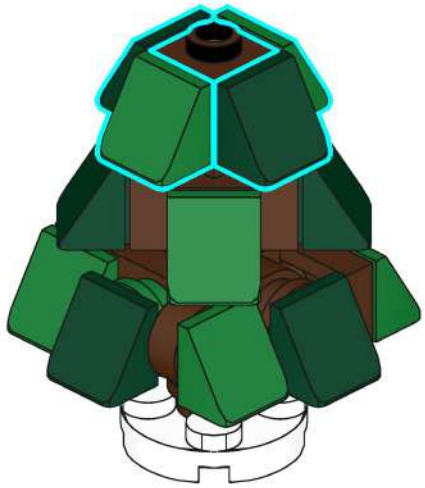

11



1x



12



1x



10



1x





FACHWERK5
WORKSHOPS & CREATIVE SESSIONS

Und weil wir bei FACHWERK5 nicht nur Bäume bauen, sondern Marken, Strategien und Kampagnen, haben wir die eigene Unit FACHWORK5 für Workshops gegründet.

WWW.FACHWORK5.DE